NITECORE®

奈特科爾—全能照明專家

CR6, CG6, CB6 使用說明書

產品特性

- 5光源戰術手電筒，大功率色光照明和白光完美結合
- 4種顏色11種亮度及4個特殊檔位自由選擇，雙鍵控制，廣泛使用于户外、打獵和軍警用途
- 白光均采用CREE XP–G2 (R5級) LED
  CR6顏色光采用CREE XP–E (R2級) 紅光LED
  CG6顏色光采用CREE XP–E (G2級) 綠光LED
  CB6顏色光采用CREE XP–E (D4級) 藍光LED
- 最高440流明超强亮度輸出
- 長達400小時的最長續航時間
- 采用晶亮電鍍技術結合PDOT數字精確優化技術制造的最優化光學系統
- 自帶紅綠藍三色照明/信號燈功能
- 爲戰術應用設計的兩個側鍵分别獨立控制兩個主燈，操作簡便
- 側鍵按鈕内藏電量指示燈，可以提示電池剩餘電量（受專利保護）
- 即時開啓所需高亮光源，心隨所動
- 抗衝擊防反接設計（受專利保護）
- 配備可雙向安裝的不銹鋼鍍鈦抱夾
- 頭部配備保護環，保護電筒核心原件不受損壞
- 雙面鍍膜防刮光學鏡片
- 航太級鋁合金制造
- 耐磨的軍規三級硬化表面處理
- 符合IPX–8防水標準（水下2米）
- 1.5米防摔能力
- 尾部倒立功能

體積

長度： 143mm
頭部直徑： 40mm
尾部直徑： 25.4mm
重量： 138克（不含電池）

配件

優質電筒套，抱夾，戰術膠環，手繩，
備用膠帽，備用防水O圈
可选配件：
綫控開關RSW1，槍夾GM02(GM03, GM04)

選用電池

	尺寸规格	标称电压	是否可用
18650鋰充電電池	18650	3.7V	是（推薦使用）
一次性鋰金屬電池	CR123	3V	是（推薦使用）
可充電鋰離子電池	RCR123	3.7V	是（可以使用）

亮度&時間

CR6:

FL 1 STANDARD	白光 超高亮	白光 高亮	白光 中亮	白光 低亮	白光 超低亮	紅光 高亮	紅光 中亮	紅光 低亮
	440流明	280流明	160流明	25流明	1流明	120流明	45流明	12流明
1×18650	1小時 45分鐘	3小時 30分鐘	7小時	43小時	400小時	4小時 30分鐘	15小時	55小時
2×CR123	1小時 45分鐘	2小時 45分鐘	5小時 45分鐘	32小時	260小時	3小時 15分鐘	11小時	37小時
	190米（最大射程）					150米（最大射程）		
	9000cd（最大光强）					5700cd（最大光强）		
	1.5米（防跌落高度）							
	IPX-8, 水下2米（防水等級）							

CG6:

FL 1 STANDARD	白光 超高亮	白光 高亮	白光 中亮	白光 低亮	白光 超低亮	綠光 高亮	綠光 中亮	綠光 低亮
	440流明	280流明	160流明	25流明	1流明	185流明	90流明	30流明
1×18650	1小時 45分鐘	3小時 30分鐘	7小時	43小時	400小時	2小時 45分鐘	10小時	45小時
2×CR123	1小時 45分鐘	2小時 45分鐘	5小時 45分鐘	32小時	260小時	2小時	7小時	31小時
	190米（最大射程）					170米（最大射程）		
	9000cd（最大光强）					7250cd（最大光强）		
	1.5米（防跌落高度）							
	IPX-8, 水下2米（防水等級）							

CB6:

FL 1 STANDARD	白光 超高亮	白光 高亮	白光 中亮	白光 低亮	白光 超低亮	藍光 高亮	藍光 中亮	藍光 低亮
	440流明	280流明	160流明	25流明	1流明	35流明	15流明	3流明
1×18650	1小時 45分鐘	3小時 30分鐘	7小時	43小時	400小時	2小時 45分鐘	11小時	45小時
2×CR123	1小時 45分鐘	2小時 45分鐘	5小時 45分鐘	32小時	260小時	2小時	8小時	33小時
	190米（最大射程）					66米（最大射程）		
	9000cd（最大光强）					1100cd（最大光强）		
	1.5米（防跌落高度）							
	IPX-8, 水下2米（防水等級）							

注:
以上數據按照國際手電筒測量標準ANSI/NEMA FL1所述之測量方法，所使用電池爲：1節Nitecore 18650鋰電池（3.7V 2600mAh）和兩節Nitecore CR123（3V 約1550mAh）分别測量，不同電池或使用環境可能會對以上數據產生影響。
NITECORE（SYSMAX）是美國手電行業協會（PLATO）的成員，參與制定和優化ANSI/NEMA FL1手電標準，產品測試數據標準科學。

使用電筒

裝入電池

請按示意圖裝入1節18650鋰電池或兩節CR123鋰電池：（如圖）

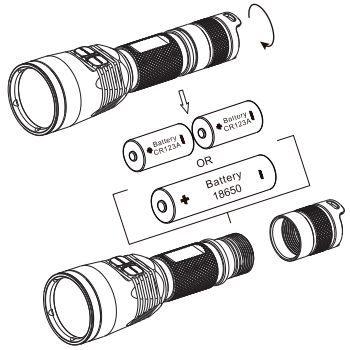

警告
1. 請將電池按照正極朝燈頭方向放入，反裝電池電筒將不能工作。
2. 不能將光綫直接照射眼睛，以免對眼睛造成傷害。

戰術點亮

輕按尾部開關，電筒會開啓，鬆手電筒熄滅。

長時間開啓/關閉手電筒

開啓手電筒：按下尾部按鈕開關，直到有“嗒”的一聲後鬆手，手電筒開啓。
關閉手電筒：再次按下尾部按鈕開關，直到有“嗒”的一聲後鬆手，手電筒關閉。

亮度調節

小提示：
本產品采用并排兩個側鍵按鈕（白光按鍵和顏色光按鍵）分别獨立控制兩個主燈和其他多種功能。
在電筒開啓狀態下，每按一次白光調檔按鈕（WHITE），電筒亮度將按照“超低亮–低亮–中亮–高亮–超高亮”循環改變亮度并記憶；
在電筒開啓狀態下，每按一次顏色光調檔按鈕（COLOR），電筒亮度將按照“顏色光低亮–顏色光中亮–顏色光高亮–紅光–綠光–藍光”循環改變亮度并記憶。

即時開啓所需高亮光源：
在電筒關閉狀態下，當按着白光調檔按鈕（WHITE）或顏色光調檔按鈕（COLOR）保持不放，按下尾部開關，電筒將隨之進入所需的白光超高亮檔或顏色光高亮檔狀態。這方便用户在忘記上次電筒所記憶光源的緊急情况下，按照不同的環境立即開啓所需高亮光源。

注：當使用兩節CR123電池時，電筒會在開啓超高亮檔20分鐘後自動降低亮度輸出以防止過熱，并有效地保障電池的使用壽命。

使用特殊檔位(暴閃/SOS功能/信標/警示紅藍閃)

在電筒開啓狀態下，長按白光調檔按鈕（WHITE）超過一秒，電筒將會開啓暴閃，如果需要選擇更多的特殊檔位，衹需要長按調檔按鈕超過一秒即可在“信標–SOS功能–暴閃”順序切換；

NITECORE®
奈特科爾—全能照明專家

在電筒開啓狀態下，長按顏色光調檔按鈕（COLOR）超過一秒，電筒將會開啓警示紅藍閃，如果需要退出特殊檔位，衹需按一下調檔按鈕。

注：電筒在使用特殊檔位時，衹有暴閃具有自動記憶功能。

電量提示

當手電筒開啓，并且電池電量剩餘將近一半時，位于調檔按鈕的藍色電量指示燈將每2秒閃爍1次提示用户；
當手電筒開啓，并且電池電量將近耗盡時，位于調檔按鈕的藍色電量指示燈將連續快速閃爍提示用户。

更換電池

當電池電量不足，位于調檔按鈕的藍色電量指示燈將連續快速閃爍，電筒甚至會出現亮度變暗或者無法調光的情況。此時，應對電筒進行更換電池。

保養電筒

請每半年使用軟布清潔電筒的螺牙，并使用硅潤滑油潤滑螺牙。

保固

NITECORE®產品擁有售後保固服務。在購買本產品的14天内，如果有任何質量問題均可向經銷商要求免費更換。在購買本產品的18個月内享受免費保固服務。在超過18個月免費保固期後，本產品享有終身有限度保固服務，如需要更換重要部件則需收取成本費用。
本保固規則不適用于以下情況：
1. 人爲破壞，拆解，改裝本產品。
2. 錯誤操作導致產品損壞(如裝反電池等)。
3. 電池漏液導致產品損壞。

如對奈特科爾產品有任何疑問，歡迎聯系當地的代理商或發郵件到
4008869828@nitecore.cn

備注：產品數據如有更新，敬請以奈特科爾官方網站爲準。

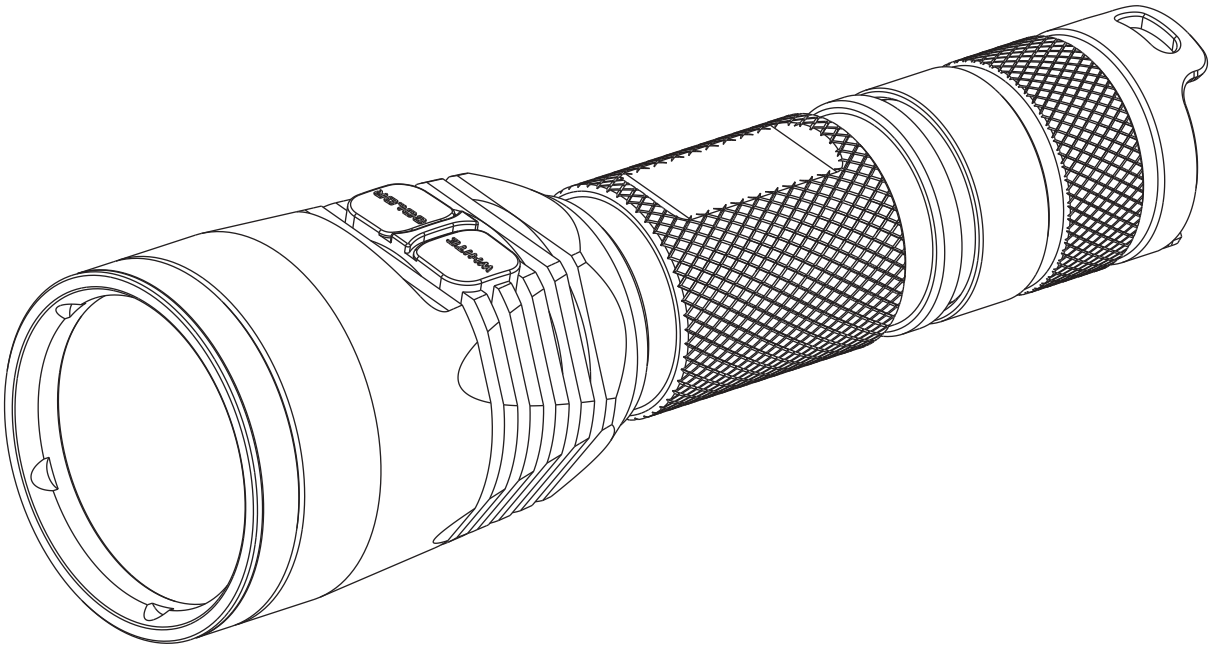

SYSMAX ind.
思邁工貿有限公司
咨詢熱綫：+86-20-83862000
銷售郵箱：info@nitecore.com
網　　址：www.nitecore.cn
大陸辦事處地址：廣州市天河區珠江新城冼村路5號凱華國際中心2601-06室
郵　　編：510623

更多信息請關注新浪微博：
NITECORE奈特科爾

20170704

400客户服務熱綫：400-886-9828 感謝您購買我們的産品！